Разрез 1-1

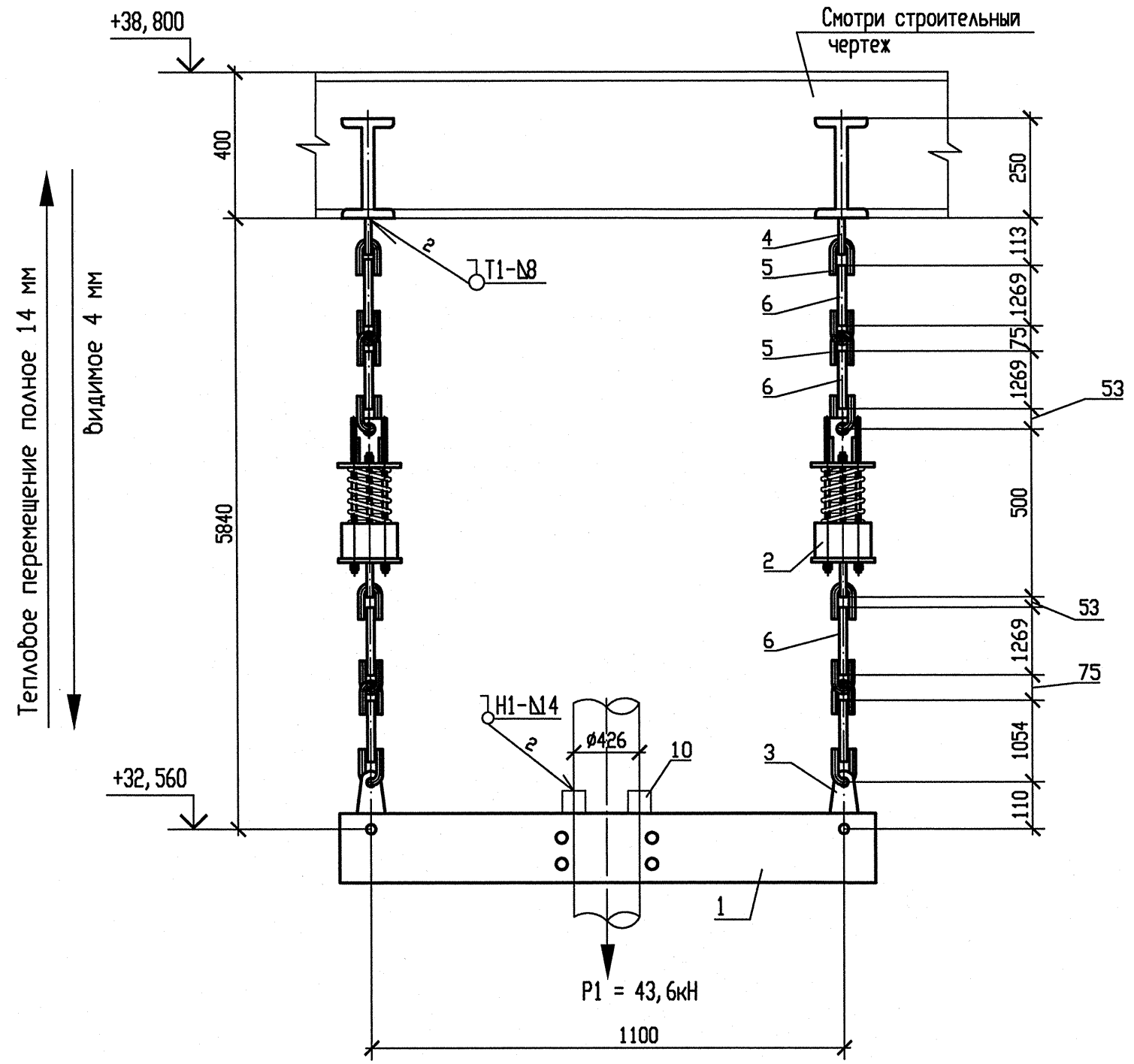

Разрез 2-2

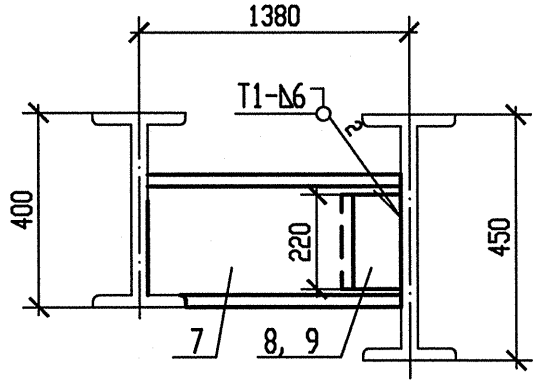

Схема расположения опоры

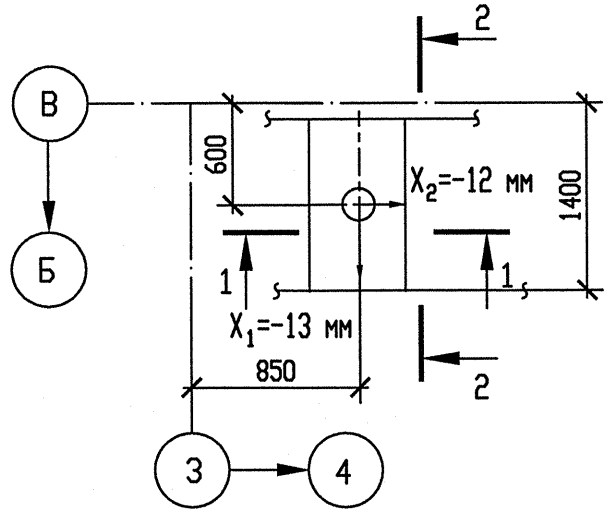

Спецификация деталей

Поз.	Обозначение	Наименование	Кол.	Материал	Масса, кг ед.	Масса, кг общ.	Примечание
1	310СТ 108. 275. 56-80	Блок хомутовый	1	Сборный	92, 77	92, 77	
2	100СТ108. 275. 58-80	Блок пружинный	2	Сборный	49, 3676	98, 7352	
3	08 ОСТ 108. 632. 02-80	Тяга с серьгой	2	Сборный	10, 18	20, 36	
4	040СТ 108. 367. 37-80	Проушина	2	Ст3сп5-сВ ГОСТ 14637-89	1, 28	2, 56	
5	070СТ 108. 643. 01-80	Ушко	14	20 ГОСТ 1050-88	1, 67	23, 38	
6	ГОСТ 2590-2006	Круг В30 l=1350	6	20 ГОСТ 1050-88	7, 491	44, 946	См. т. т. п. 5
7	ГОСТ 8239-89	Двутавр 25Б2 l=1370	2	Ст3сп5-сВ ГОСТ 535-2005	40, 552	81, 104	
8	ГОСТ 19903-74	Лист Б-ПН-10 220х220	1	Ст3пс5-сВ ГОСТ 14637-89	3, 7994	3, 7994	
9	ГОСТ 19903-74	Лист Б-ПН-10 220х260	1	Ст3пс5-сВ ГОСТ 14637-89	4, 4902	4, 4902	
10	280СТ108. 386. 01-80	Упор 426	2	20 ТУ 14-3Р-55-2001	1, 92	3, 84	
	ГОСТ 2246-70	Проволока		Св-08Г2С		-	
	ГОСТ 9467-75	Электроды		УОНИИ 13/45		-	

Итого: 375, 9848

Опора	Характеристика пружины: табличные данные: Доп. раб. нагрузка Pmax, кН	табличные данные: Прогиб при Pmax λmax, мм	табличные данные: Высота пружины в св. сост Но, мм	при установке: Высота пружины Hмонт, мм	при установке: Нагрузка на пружину Pмонт, кН	в раб. состоянии: Высота пружины Hраб, мм	в раб. состоянии: Нагрузка на пружину Pраб, кН	в хол. состоянии: Высота пружины Hхол, мм	в хол. состоянии: Нагрузка на пружину Pхол, кН
3RN22Y09	40	70	289	238	29, 118	252	2, 123	256	18, 997

1 Привязку опоры смотри чертеж R3. RN21. 3010. 012. 01. 00. 001.
2 Сварку производить по ГОСТ 5264-80.
3 Сварка тяги с ушком смотри ОСТ 108. 632. 02-80.
4 Отметка трубопровода подлежит уточнению в соответствии с уклоном трубопровода.
5 Деталь поз. 6 обрезать на монтаже до размеров, указанных на чертеже, с уточнением по месту.
6 P1 – нагрузка, равная весу трубы с водой и изоляцией.
7 Изготовить один комплект.

АРХИВНЫЙ ЭКЗЕМПЛЯР

Изм	N уч.	Лист	N докум	Подп.	Дата
1	-	Зам.	538-12	-	-
Инженер Зк.		Терентьева			28.09
Пров. инж. Зк.		Огнева			28.09
Пров. вед. инж.		Пантюшина			28.09
И. о. нач. гр.		Филатов			28.09
Н. контр.		Краснояров			28.09

Инв. N подл. R3. 00262. 1. 0. 12
Лист 76

R3. RN21. 3012. 012. 01. 00. 025

Ростовская АЭС Блок 3

Главный корпус
Машинное отделение (ДО, ЗЗТУ)
Конденсатопроводы из ПВД-6 в деаэратор

Стадия	Лист	Листов
Р	1	1

Подвеска пружинная
3RN22Y09

ОАО "НИАЭП"
2012

Взам. инв. N
Подп. и дата
Инв. N подл. R3. 00262. 1. 0. 12

Формат А4х3